Схема влашутвання вхідної групи у відділення

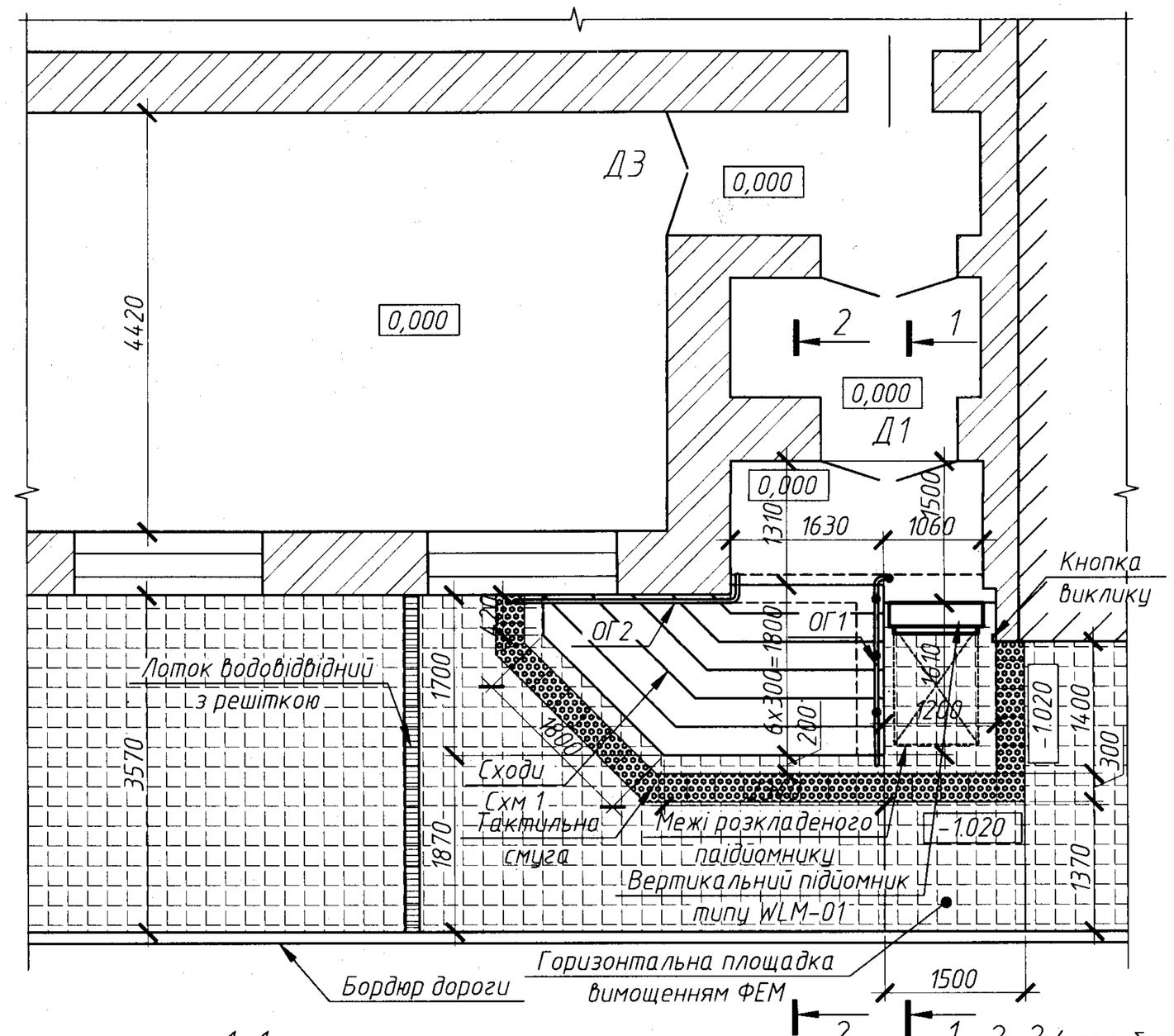

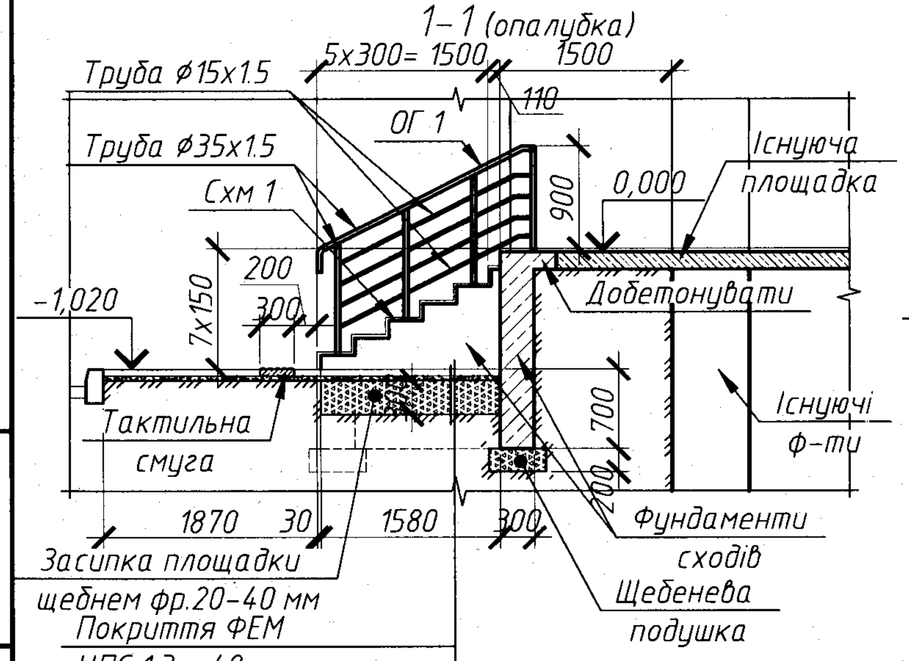

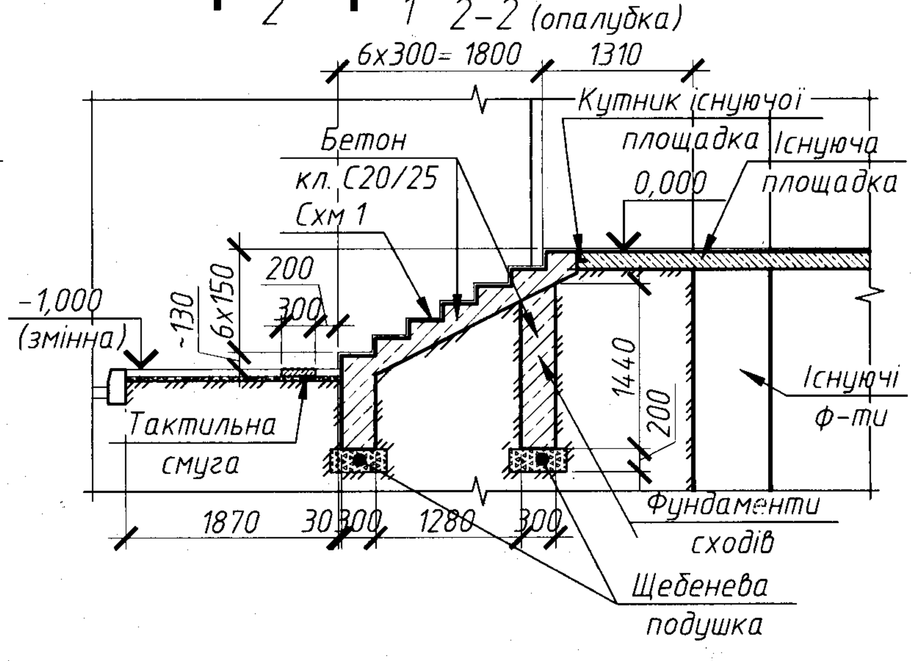

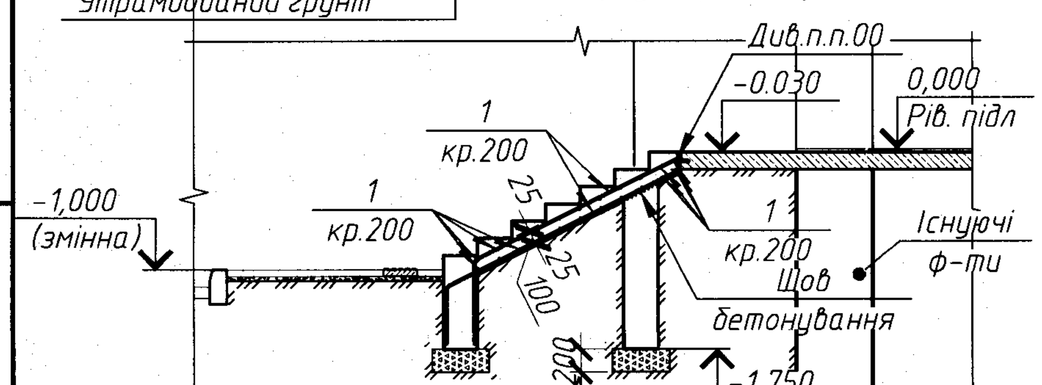

Специфікація матеріалів

Поз	Позначення	Найменування	Кільк.	Маса од., кг	Примітка
		Сходи Схм1			
		Деталі			
1		⌀ 10 А500С ДСТУ 3760:2019 L=	198 м.п.	0,617 кг./м.п.	
		Матеріали			
		Бетон класу С20/25, W 4, F50	3	м³	
		Щебінь. фр.20–40	0,5	м³	Подушка

1. Грунтяну під фундаменти сходів та сходи Схм1 виконувати в ручну для запобігання пошкодження можливих інженерних мереж.
2. У разі виявлення інженерних комунікацій, ОБОВЯЗКОВО викликати представника інженерних мереж.
3. При влаштуванні фундаменту сходів См1, необхідно ретельно підготувати основу на 200 мм нижче проектованої відмітки для влаштування щебеневої підготовки товщ.200 мм фр 20–40 мм. Для запобігання ушкодження цілісності несучого шару грунта, виконати зачистку траншеї в ручну. У місцях, де котлован перекопаний нище проектної відмітки, необхіно засипати піском, з ретельним пошаровим трамбуванням.
Для запобігання підтоплення котловану грунтовими водами та атсосферними опадами передбачити влаштування тимчасового водовідводу.
4. У місці влаштування платформи для уникнення випучення чи просідання, виконати засипку щебнем розміром 1200х1610 мм, глибиною 300 мм, з подальшим влаштуванням замощення плиткою ФЕМ в горизонтальній площині, розміром 1.5 м. Розхід щебня на підсипку – 0.6 м3.
5. Для запобігання підтоплення сходів та конструкції підйомальної платформи проектом передбачено влаштувати водовідвідний лоток з решіткою, з ухилом в сторону дороги. Довжина лотка – 3.6 м.п.
6. Перед підйомником та сходами на відстані 200 мм передбачено влаштування тактильної смуги із рифленої плитки. Площа тактильної плитки – 2.52 м2 (38 плиток розміром 300х300 мм).
7. При влаштованого водовідвідного лотка до сусіднього будинку передбачено перекладку замощення задню стінку з влаштуванням горизонтальної ділянки в місці встановлення підйомника – 14.9 м2.
8. Площадку входу, сходи, підступеньки обличкувати бетонною плиткою розміром 300х300 мм. Площа замощення площадки – 9.0 м2. Площа оздоблення підступеньок – 3.6 м2. Площа оздоблення плиткою на бокові поверхні стіни сходинок – 0.9 м2. Площа оздоблення стінки в місці встановлення підйомника (шахи ліфтової, пофарбування) – 1.4 м2
9. Фундаменти та сходи виконати із бетону кл. С20/25.
10. Обратною засипку котловану, всіх траншей виконувати місцевим грунтом шарами товщиною 200 мм. Ущільнення виконувати при оптимальній вологості.
11. Кріплення підйомника до фундаментів сходів Схм1 виконувати штатними кріпленнями та рекомендації виробника підйомника.

Відомість витрати сталі , кг

Марка елементу	Вироби арматурні		
	Арматура класу		Всього
	А500С		
	ДСТУ 3760:2019		
	⌀ 10	Разом	
Схм1	122,1	122,1	122,1

Зм	Кіл.	Арк.	№ док.	Підпис	Дата	1.6.073.023/1-23-АБ		
						"Капітальний ремонт орендованого приміщення в частині облаштування до потреб маломобільних груп населення за адресою: Львівська обл., м. Дрогобич, вул. Трускавецька, 3 (відділення №292)		
Виконав		Гуцюка Л.				Нежитлові приміщення	Стадія: Р	Аркуш: 7 / Аркушів:
Перевірив						Схема влашутвання вхідної групи у відділення	Львівська філія "НДІпроектреконструкція"	
Н.контроль		Кучма						

Зам. інв. №
Підп. і дата
Інв. № оригін.